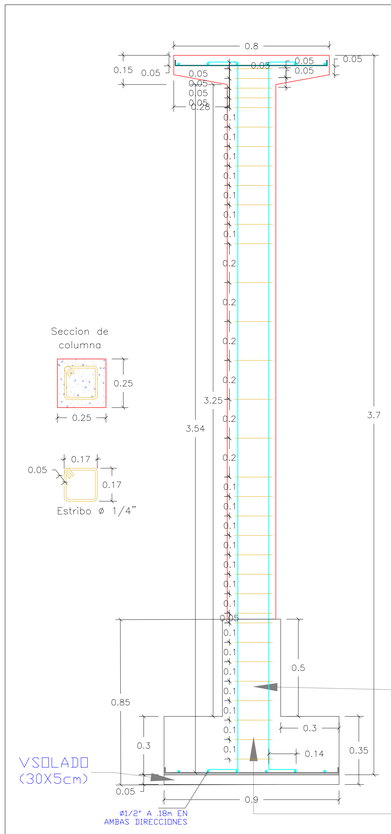

DETALLE COLUMNA CT1

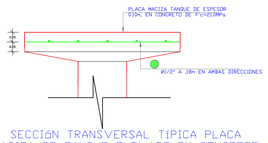

SECCIÓN TRANSVERSAL TIPICA PLACA MACIZA DE TANQUE ELEVADO EN CONCRETO REFORZADO IMPERMEABILIZADO e=0.10m
ESC. 1:10

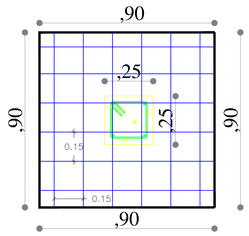

DETALLE ZAPATA

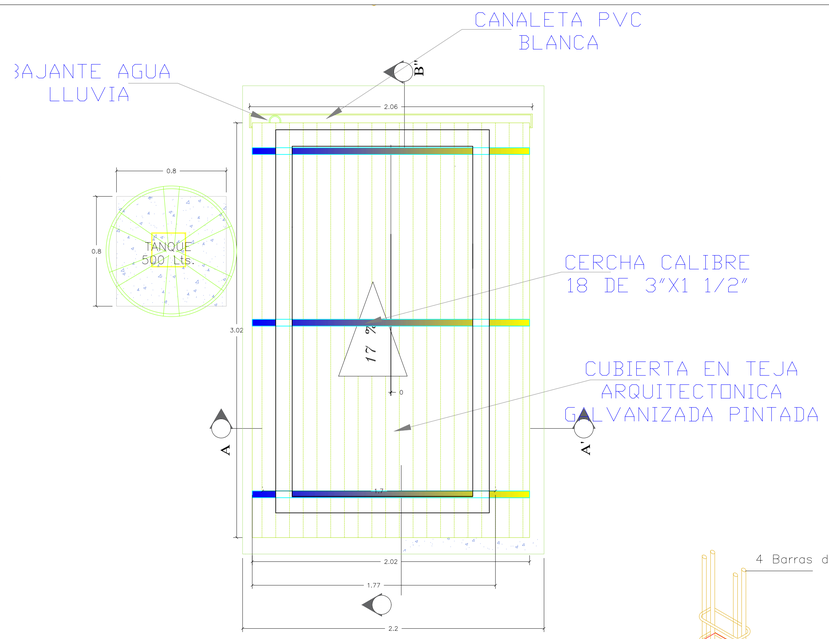

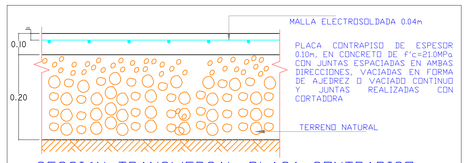

SECCIÓN TRANSVERSAL PLACA CONTRAPISO EN CONCRETO REFORZADO e=0.10m
ESC. 1:10

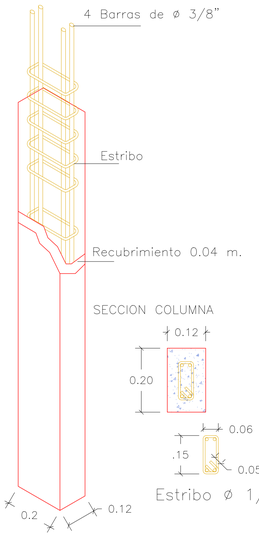

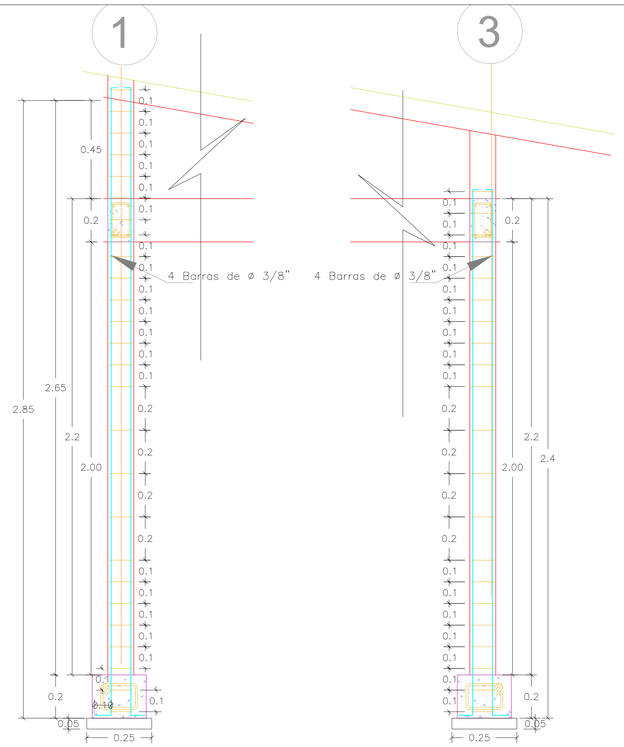

A los 0.50 m. de Columna c/10 cm. al inicio y al fin
En el centro de la Columna c/20 cm.

DETALLE COLUMNETA

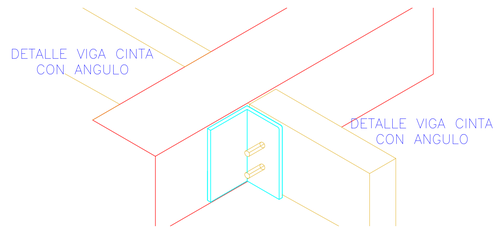

CUADRO DE ZAPATAS

CONCRETO 3000 PSI				ACERO DE REFUERZO 60000 PSI AS1						ACERO DE REFUERZO 60000 PSI AS2					
TIPO	B	L	H	DIÁMETRO (PULG)	KG/ML	L(M)	CANT	Separación en cm.	DESPIECE sin escala.	DIÁMETRO (PULG)	KG/ML	L(M)	CANT	Separación en cm.	DESPIECE SIN ESCALA
Z1	0.9	0.9	0.3	1/2	0.99	1.06	6	15.0	0.13 0.80 0.13	1/2	0.99	1.06	6	15.0	0.13 0.80 0.13

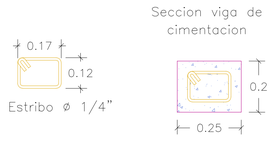

Acero de refuerzo 4 Barra ø 3/8"
Estribos ø 1/4"
De viga c/10 cm. al inicio y al fin
En el centro de viga c/20 cm.

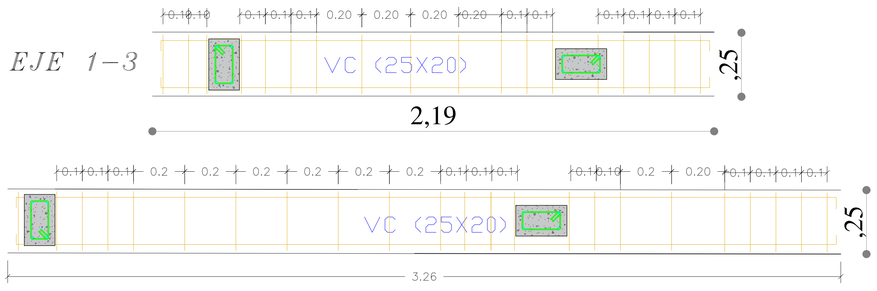

DESPIECE ACERO VIGA DE CIMENTACION

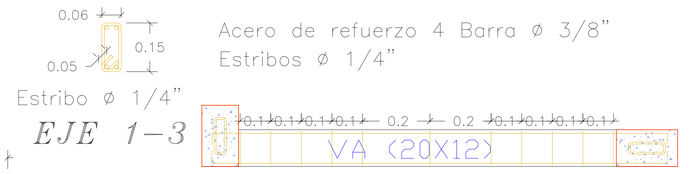

Acero de refuerzo 4 Barra ø 3/8"
Estribos ø 1/4"

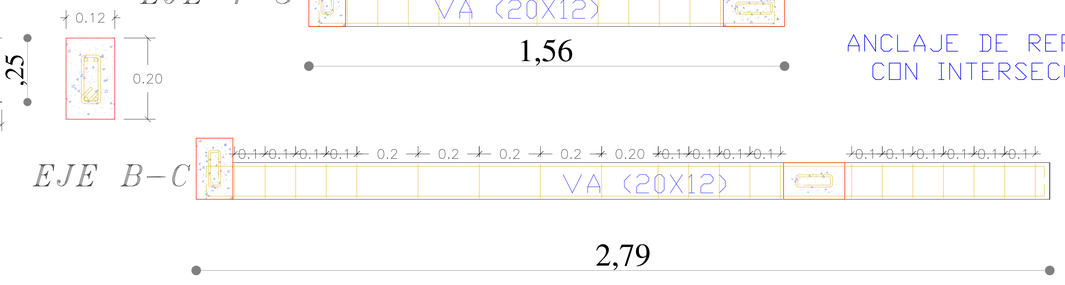

DETALLE VIGA AEREA

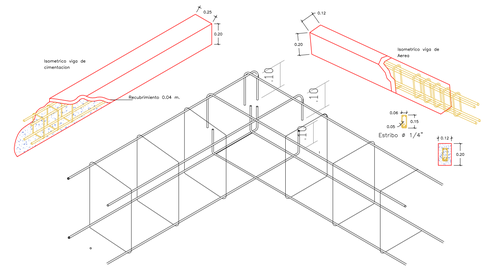

ANCLAJE DE REFUERZO VIGAS CON INTERSECCIÓN TIPO L

Corporación Autónoma Regional del Tolima

PROYECTO:
IMPLEMENTACIÓN DE SISTEMA DE TRATAMIENTO DE AGUAS RESIDUALES EN VIVIENDA RURAL DISPERSA DEL DEPARTAMENTO DEL TOLIMA

UBICACION:
ZONA RURAL DEPARTAMENTO DEL TOLIMA

LOCALIZACION:

CONTIENE:
COMPONENTE ESTRUCTURAL Y CUBIERTA

DISEÑO:
DILEY VANESSA BARRERO OLAYA
INGENIERA CIVIL
PROFESIONAL ESPECIALIZADO
T.P 70202-244012 TLM

TIPOLOGIA:
STAR
SISTEMA DE TRATAMIENTO DE AGUAS RESIDUALES PARA VIVIENDA RURAL DISPERSA

OBSERVACIONES:

DISEÑO:
ALVARO FELIPE PERALTA MORALES
ARQUITECTO TP: A13440201B-1109840054
C.C.1.109.840.054
LUISA FERNANDA CHAVES BOCANEGRA
ARQUITECTA TP: A34252022-1105692307
C.C.1.105.692.307

ARCHIVO:
PLANOS UNIDAD STAR 2025 TIPO.DWG

FECHA:	ESCALA:
FEBRERO 2026	VARIABLE

PLANO: A: 07 ORIGINAL
DE: 07